# FASTLED MINI

*PROIETTORI - FLOODLIGHTS*

| | | | |
|---|---|---|---|
| IP66 | | | |
| 220-240V 50-60Hz | | | |
| | F | | CE |

| | |
|---|---|
| IEC/EN 62471: | EXEMPT GROUP |
| IEC/TR 62778 | 3.0 ÷ 8.5m [1] |

(1) In funzione della potenza e dell'ottica usata
*(1) In function of the power and optics used*

Non fissare la sorgente luminosa durante il suo funzionamento.
*Do not fix the light source during operation.*

| | Kg | *S ($m^2$) |
|---|---|---|
| | 2.5 | 0.056 |

*S superfice esposta al vento
surface exposed to the wind

Il proiettore è idoneo per installazioni in interni (ta 25°C) ed esterni. Altezza di installazione universale.
*The floodlight is suitable for indoor (ta 25°C) and outdoor use. Universal height of installation.*

Versione senza spina industriale. Utilizzare una morsettiera a 3 poli con morsetti a vite, conforme alle norme EN 60998-2-1 o EN 60998-2-2 sezione minima 2,5 $mm^2$, tensione nominale 400V.
*Version without industrial plug. Use a 3 pole terminal block with screw type connectors , compliant to norms EN 60998-2-1 or EN 60998-2-2 minimum section 2,5 $mm^2$, nominal tension 400V.*
La morsettiera deve essere installata in apposita scatoletta di derivazione con un grado di protezione uguale o superiore a quello dell'apparecchio IP66.
*The terminal block must be installed in a junction box with an equal protection degree of the IP66 of the fitting or greater than that.*
La morsettiera e la scatola di derivazione non sono fornite insieme all'apparecchio.
*The terminal block and the junction box are not supplied with the fitting.*

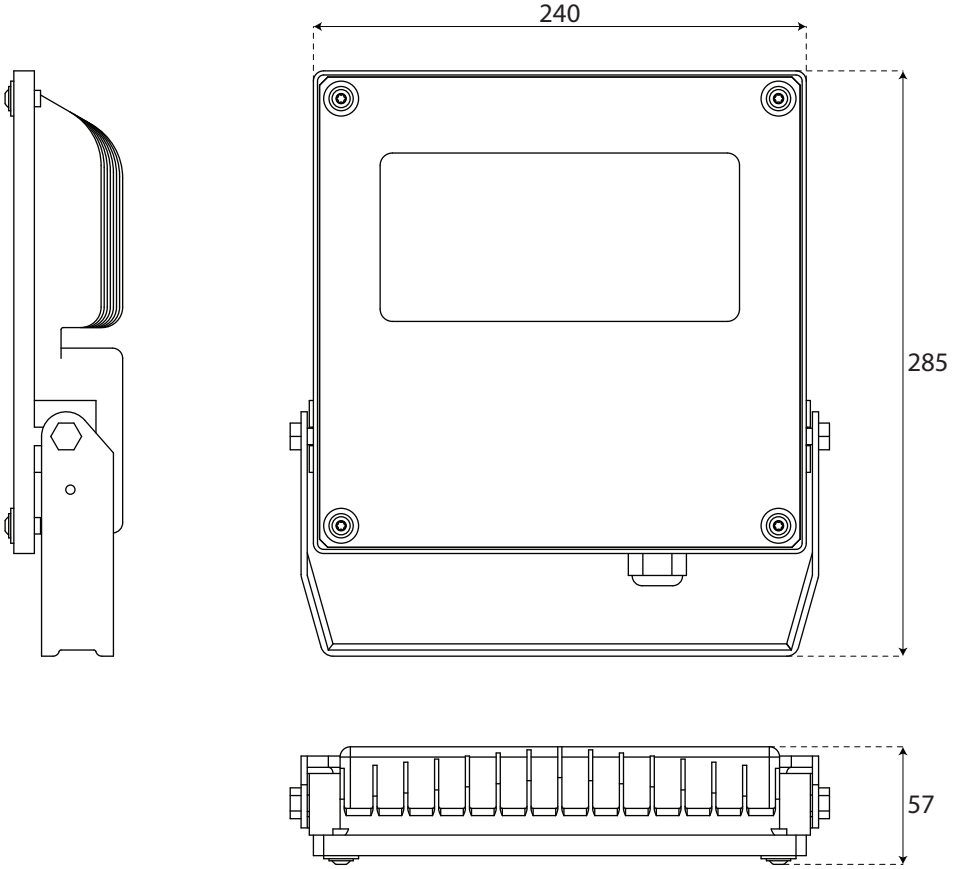


AVVERTENZE
La società, cosciente di come il problema sia prioritario ad ogni altro, profonde la massima diligenza per conferire sicurezza ed affidabilità agli apparecchi prodotti, affinchè gli stessi siano scevri da pericoli per gli utilizzatori. Raccomandiamo accurata lettura delle istruzioni di impiegi di seguito riportate. E' necessario comunque che l'installazione e manutenzione dei prodotti vengano eseguiti da tecnici autorizzati. Suggeriamo quindi alla nostra clientela di avvalersi di operatori resi edotti dalle istruzioni annesse. Qualsiasi intervento di modifica del prodotto compiuto da terzi dopo la commercializzazione dello stesso, può compromettere le caratteristiche di qualità e sicurezza dell'apparecchio: si declina perciò ogni responsabilità per eventuali danni originati da interventi non autorizzati. La sicurezza dell'apparecchio è garantita solo con l'uso appropriato delle medesime istruzioni, pertanto è necessario conservarle. N.B.- Prima di procedere alla connessione dell'apparecchio alla rete o ad operazioni di manutenzione,assicurarsi che sia tolta la tensione.

*WARNING*
*Being aware of the priority of safety on any other matter, the firm takes the utmost care in making its fixtures safe and reliable, so that they are not dangerus to user. We recommend to read the instructions here enclosed accurately. Anyway, it is necessary to have our products installed and serviced by authorised technicians. We suggest our customers to rely on technicians to whom have been given the instructions here enclosed. Each modification of the product made after its sale by third party, can compromise the quality and safety characteristics of the fitting: we therefore decline any responsibility for possible damages originated by non authorized operations. The safety of the fixture is guaranteed only when the instructions here enclosed are used correctty; therefore they must be kept. N.B.- Disconnect before carrying out any installation or maintenance operations.*



FAEBER LIGHTING SYSTEM S.p.A.
Via Papa Giovanni XXIII - Angolo via Padre Pio 21040 Uboldo (VA)
Tel. 02 96787811 - Fax 02 96788846 www.faeber.com - info@faeber.com

1

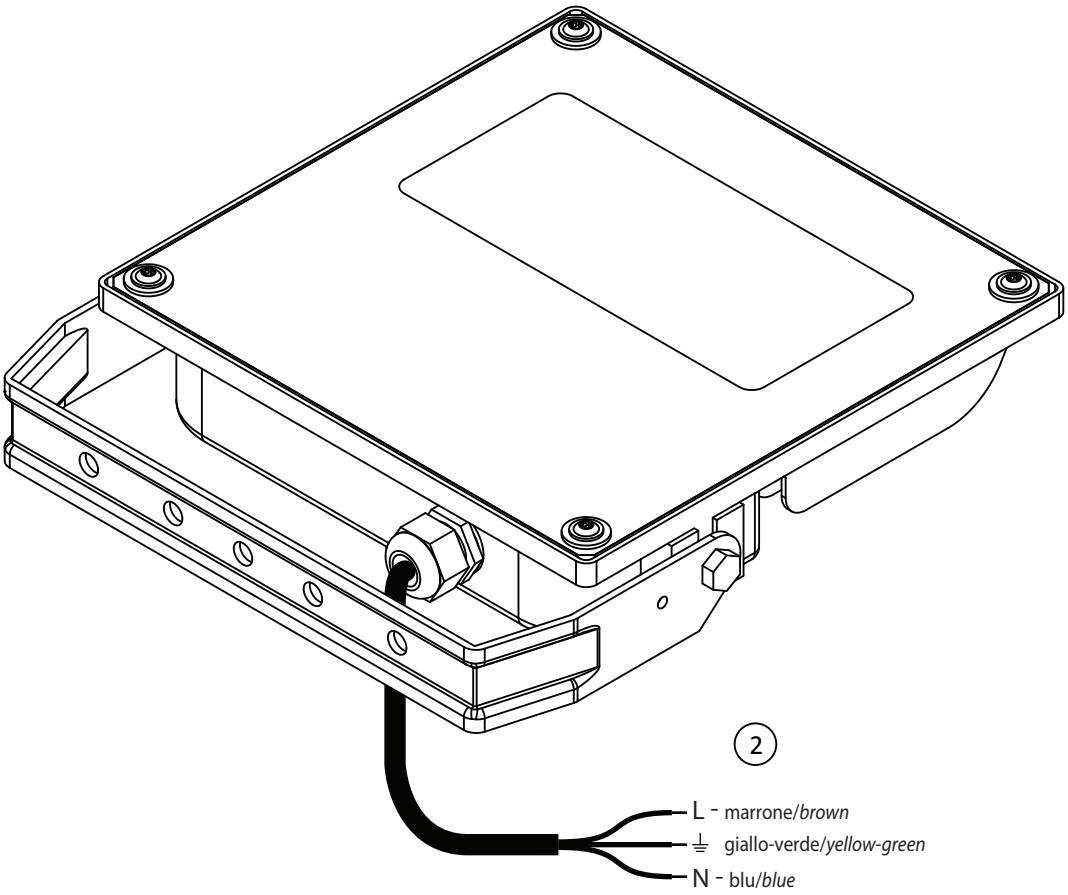


3