TEHDASVALO

SEINÄKANNAKE 9001 05

- Pilarikannake 9001 05 soveltuu seinäasennukseen seuraaville valaisimille:
  - Led Victor 500M
  - Turva Victor
  - Opas Victor
  - Hot Victor
- Kannakkeiden materiaali kuumasinkitty teräs tai ruostumaton teräs, ruuvit ruostumaton teräs
- Valaisinta voidaan suunnata pystysuunnassa portaattomasti

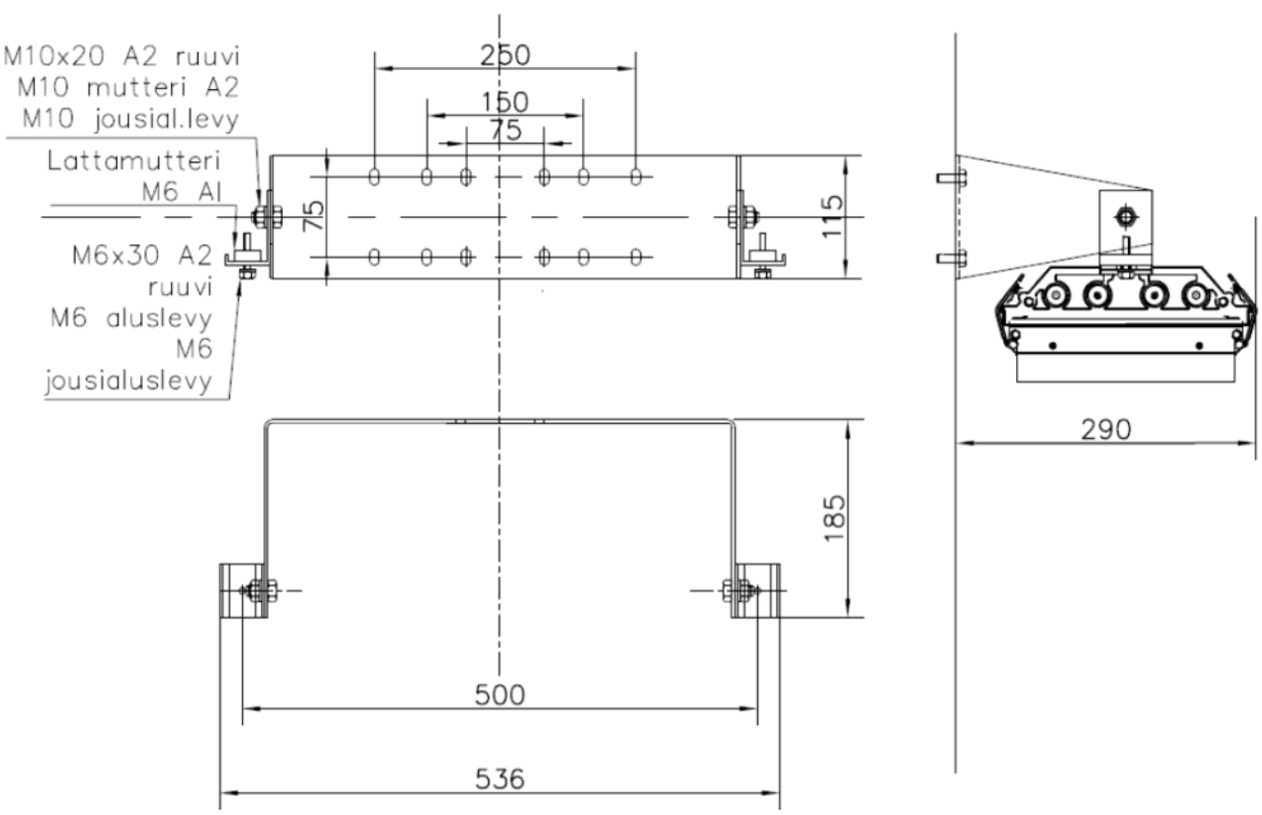

Tuotenumero	Nimike	Materiaali	Paino
900 1 05 00	Pilarikannake 9001 05	Kuumasinkitty teräs	3 kg
900 1 05 00 RST	Pilarikannake 9001 05 RST	Ruostumaton teräs	3 kg